Technisches Datenblatt

Produktmerkmale

Herd kombiniert mit Heißluft-Backofen GN 1/1 - 4x Brenner 400 V / 3N		
Modell	**SAP -Code**	00012311
SPT 90/80 11 GE	**Eine Gruppe von Artikeln - Web**	Herde



- Gerätetyp: Kombiniertes Gerät
- Energieverbrauch der Zone 1 [KW]: 8,5
- Energieverbrauch der Zone 2 [KW]: 8,5
- Energieverbrauch der Zone 3 [KW]: 5
- Energieverbrauch der Zone 4 [KW]: 3,5
- Zündung: Dauerflamme
- Art des internen Teils des Geräts 1 (z. B. Ofen): elektrisch
- Art des internen Teils des Geräts 2 (z. B. Ofen): Heißluft
- Material: AISI 304 obere Platte, AISI 430 Umhüllung

SAP -Code	00012311	**Energieverbrauch der Zone 1 [KW]**	8,5
Netzbreite [MM]	800	**Energieverbrauch der Zone 2 [KW]**	8,5
Nettentiefe [MM]	900	**Energieverbrauch der Zone 3 [KW]**	5
Nettohöhe [MM]	900	**Energieverbrauch der Zone 4 [KW]**	3,5
Nettogewicht / kg]	102.00	**Art des internen Teils des Geräts 1 (z. B. Ofen)**	elektrisch
Power Electric [KW]	3.130	**Art des internen Teils des Geräts 2 (z. B. Ofen)**	Heißluft
Wird geladen	400 V / 3N - 50 Hz	**Breite des internen Teils [MM]**	360
Gasleistungsaufnahme [KW]	24.500	**Tiefe des internen Teils [MM]**	548
Art des Gas	Erdgas, Propan Butan	**Höhe des inneren Teils [MM]**	338
Anzahl der Zonen	4		

RM GASTRO, s.r.o.,
Třída Čs. armády 816,
391 81 Veselí nad Lužnicí 1, ID:49825062

Technisches Datenblatt

Technische Zeichnung

Herd kombiniert mit Heißluft-Backofen GN 1/1 - 4x Brenner 400 V / 3N		
Modell	**SAP -Code**	00012311
SPT 90/80 11 GE	**Eine Gruppe von Artikeln - Web**	Herde

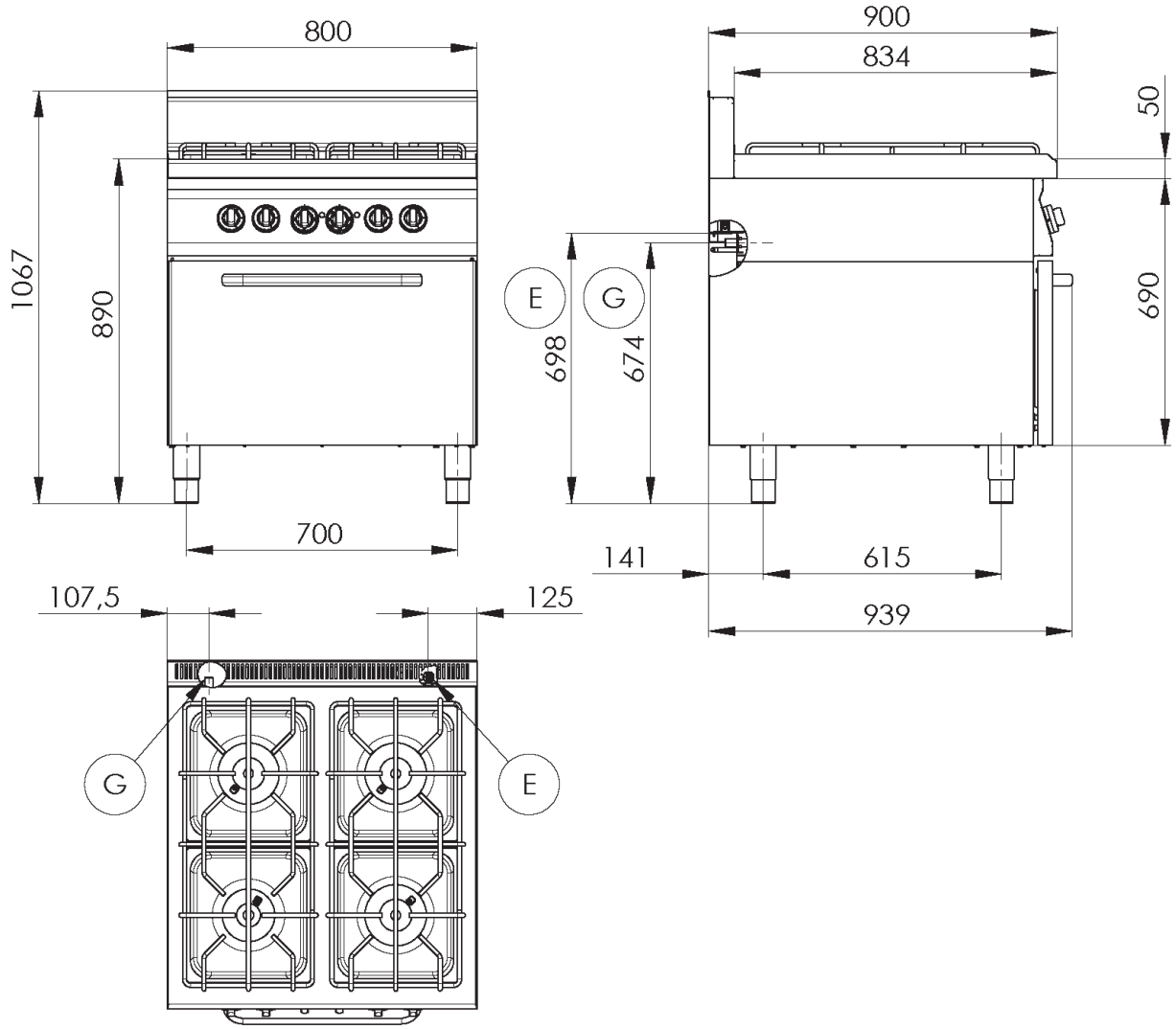

RM GASTRO, s.r.o.,
Třída Čs. armády 816,
391 81 Veselí nad Lužnicí 1, ID:49825062

Technisches Datenblatt

Produkt Vorteile

Herd kombiniert mit Heißluft-Backofen GN 1/1 - 4x Brenner 400 V / 3N		
Modell	**SAP -Code**	00012311
SPT 90/80 11 GE	**Eine Gruppe von Artikeln - Web**	Herde

1

Das massive Design des Brenners

hohe Leistung und Effizienz
Messingbrenner mit Wärmeverteiler
ewige Flamme
Langlebich
zerlegbar

- Energieeinsparung (perfekte Verbrennung)
- Sparen Sie Zeit, um Mahlzeiten zuzubereiten
- Einfache Wartung / Reinigung

2

Hygienische Präparate der oberen Platte

Abwesenheit von scharfen Ecken und Kanten (potenzielle Orte, an denen Schmutz haftbart werden kann)
glatte Übergänge

- Einfache schnelle Reinigung

3

Grad des Schutzes von Kontrollen IPX4

Wartung -frei
Wasserbeständigkeit
lange Lebensdauer

- Einsparungen bei Serviceinterventionen
- Einfache Reinigung des Geräts

4

Nationärin

langes Leben
Schnitt -stahl aus 10 mm dickem Brett schneiden

- Einsparungen bei Serviceinterventionen
- höhere Korrosionsresistenz

5

Sicherheitselement - Thermoelement

Sicherer Service für Mitarbeiter
Es gibt keine unnötige Gasleckage
lange Lebensdauer

- Einsparungen bei Serviceinterventionen
- Einfacher und schnellerer Service

6

Heißer Air -Ofen

Heiß -Luft Backen
hohe Kapazität und Variabilität
Nationärin

- Geeignet für Fleisch, Fisch, gebackene Nudeln, weißes Fleisch, süßes Gebäck
- langes Leben
- Einfache Reinigung

RM GASTRO, s.r.o.,
Třída Čs. armády 816,
391 81 Veselí nad Lužnicí 1, ID:49825062

Technisches Datenblatt

technische Parameter

Herd kombiniert mit Heißluft-Backofen GN 1/1 - 4x Brenner 400 V / 3N		
Modell	**SAP -Code**	00012311
SPT 90/80 11 GE	**Eine Gruppe von Artikeln - Web**	Herde

1. **SAP -Code:**
   00012311
2. **Netzbreite [MM]:**
   800
3. **Nettentiefe [MM]:**
   900
4. **Nettohöhe [MM]:**
   900
5. **Nettogewicht / kg]:**
   102.00
6. **Bruttobreite [MM]:**
   970
7. **Grobtiefe [MM]:**
   840
8. **Bruttohöhe [MM]:**
   1160
9. **Bruttogewicht [kg]:**
   112.00
10. **Gerätetyp:**
    Kombiniertes Gerät
11. **Konstruktionstyp des Geräts:**
    stationär
12. **Power Electric [KW]:**
    3.130
13. **Wird geladen:**
    400 V / 3N - 50 Hz
14. **Gasleistungsaufnahme [KW]:**
    24.500
15. **Zündung:**
    Dauerflamme
16. **Art des Gas:**
    Erdgas, Propan Butan
17. **Material:**
    AISI 304 obere Platte, AISI 430 Umhüllung
18. **Arbeitsplatzmaterial:**
    AISI 304
19. **Dicke der Arbeitsplatte [MM]:**
    1.50
20. **Anzahl der Zonen:**
    4
21. **Energieverbrauch der Zone 1 [KW]:**
    8,5
22. **Energieverbrauch der Zone 2 [KW]:**
    8,5
23. **Energieverbrauch der Zone 3 [KW]:**
    5
24. **Energieverbrauch der Zone 4 [KW]:**
    3,5
25. **Maximale Gerätetemperatur [° C]:**
    300
26. **Mindestvorrichtungstemperatur [° C]:**
    50
27. **Anzahl der Stromkontrollstadien:**
    6
28. **Verstellbare Füße:**
    Ja

RM GASTRO, s.r.o.,
Třída Čs. armády 816,
391 81 Veselí nad Lužnicí 1, ID:49825062

Technisches Datenblatt

technische Parameter

Herd kombiniert mit Heißluft-Backofen GN 1/1 - 4x Brenner 400 V / 3N		
Modell	**SAP -Code**	00012311
SPT 90/80 11 GE	**Eine Gruppe von Artikeln - Web**	Herde

29. Anzahl der Brenner/heißen Teller:
4

30. Art der Gaskochzonen:
klassisch

31. Brennertyp:
Messing, zerlegbar

32. Ofentyp:
elektrisch mit Heißluft

33. Ofengröße:
GN 1/1

34. Ofenmaterial:
Edelstahl

35. Art des internen Teils des Geräts 1 (z. B. Ofen):
elektrisch

36. Art des internen Teils des Geräts 2 (z. B. Ofen):
Heißluft

37. Breite des internen Teils [MM]:
360

38. Tiefe des internen Teils [MM]:
548

39. Höhe des inneren Teils [MM]:
338

40. Dichtung:
Ja

41. Anschluss an ein Kugelventil:
1/2

RM GASTRO, s.r.o.,
Třída Čs. armády 816,
391 81 Veselí nad Lužnicí 1, ID:49825062